CANAL EXISTENTE

MARGEM DIREITA

VÁLVULA DE REGA

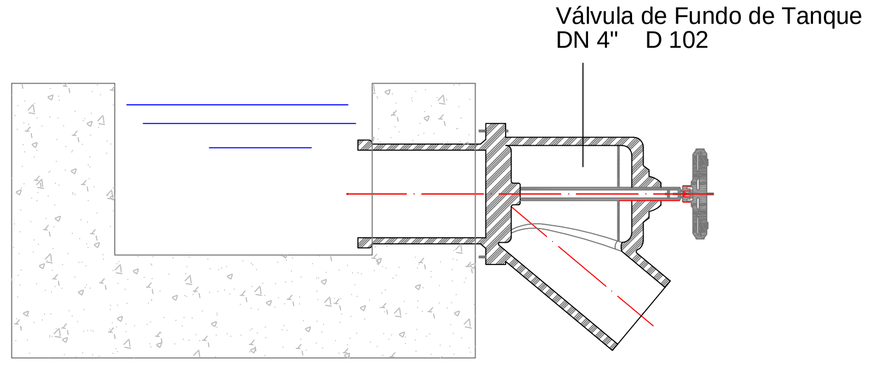

Escala 1:5

CAUDALÍMETRO

PORMENOR

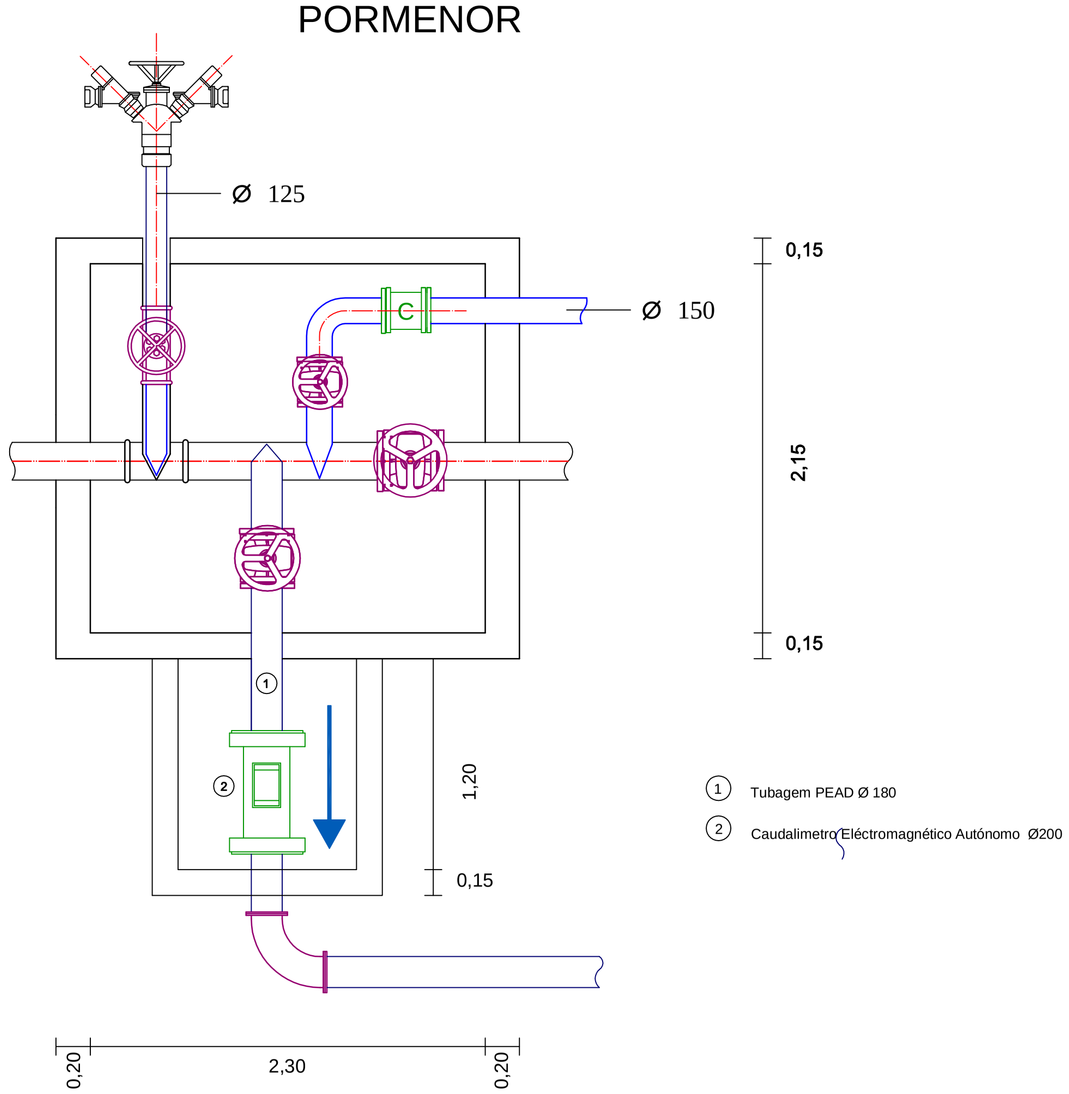

1. Tubagem PEAD Ø 180
2. Caudalimetro Eléctromagnético Autónomo Ø200

Escala 1:5

BOCA DE REGA

PORMENOR

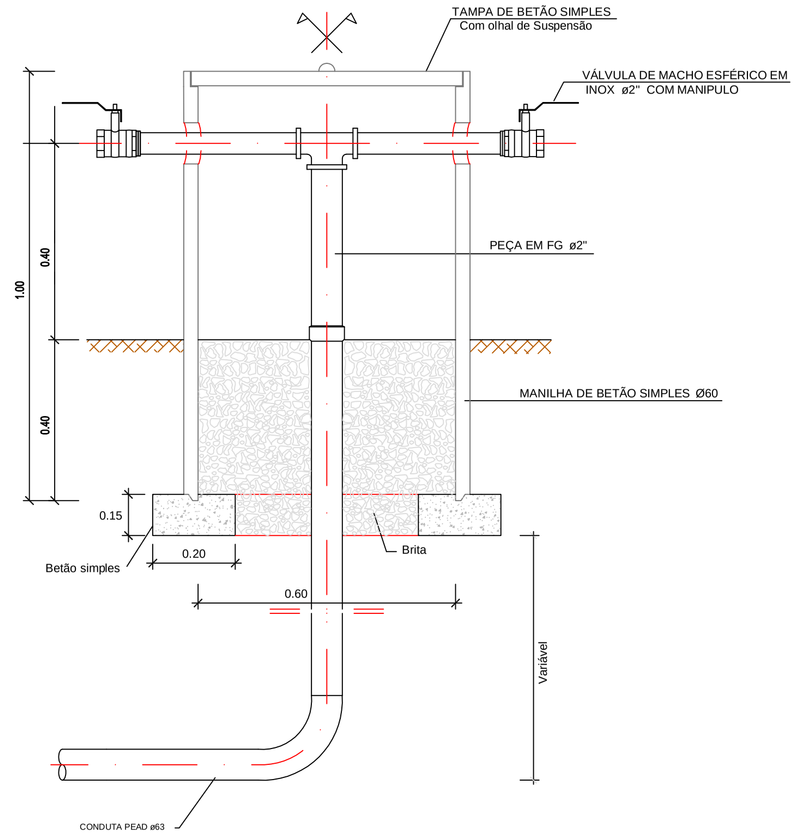

Escala 1:10

* Utiliza-se o mesmo método de fabrico para as bocas de Uma e Três saidas
Boca de Uma saida - Curva 2"
Boca de Três saidas - Tê duplo de 2"

CANAL EXISTENTE

MARGEM ESQUERDA

ESBARRAMENTO

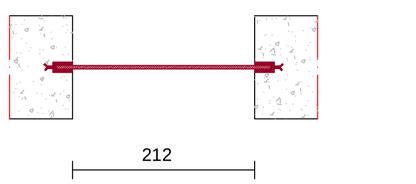

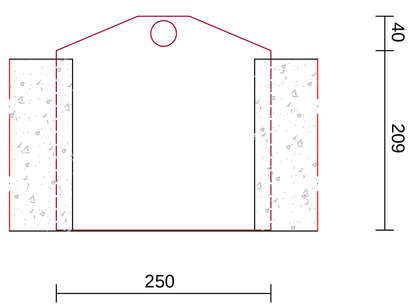

Escala 1:5
Dimensões em mm

Ferro metalizado 4mm
Cantoneira de Ferro metalizado 3mm

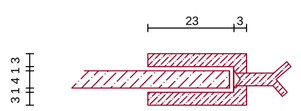

Escala 1:5
Dimensões em mm

ADUÇÃO AO RESERVATÓRIO

PORMENOR

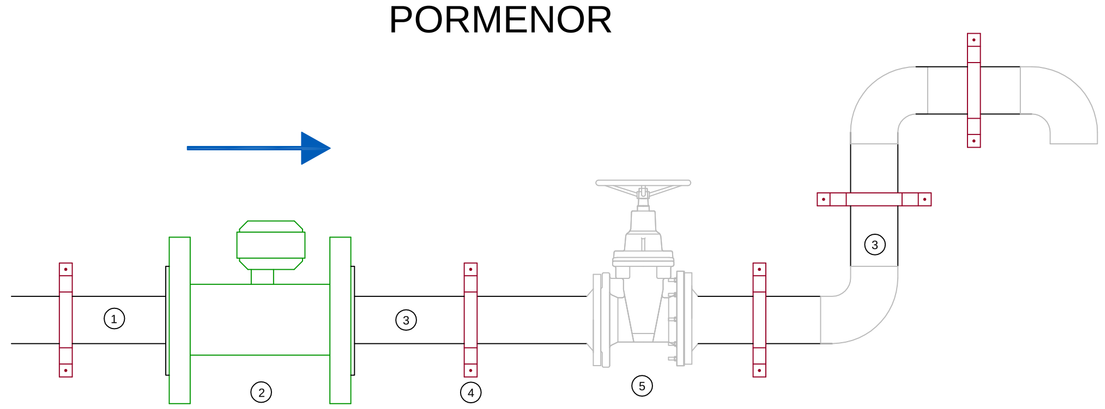

Escala 1:10

1. Tubagem PEAD Ø 110
2. Caudalimetro Eléctromagnético Autónomo Ø100
3. Tubagem FEG Ø 100
4. Braçadeira FEG para suporte lateral
5. Válvula de cunha elástica flangeada em FFD, DN 100 com actuador manual

CÂMARA MUNICIPAL DE VIMIOSO
REGADIO COLECTIVO TRADICIONAL DE AVELANOSO
PROJECTO DE REABILITAÇÃO, MODERNIZAÇÃO E AUMENTO DA CAPACIDADE DE ARMAZENAMENTO DE ÁGUA

REDE DE REGA

BOCAS DE REGA, ESBARRAMENTOS, CAUDALÍMETROS - PORMENORES CONSTRUTIVOS

NOME:		RUB.	DATA:	DESENHO Nº	Folha
LEVANTOU	Duarte Santos		05/2017	CMV-RTA-19-2016	19 00
DESENHOU	Duarte Santos		05/2017		
PROJECTOU			05/2017	ESCALA:	1:2 1:2.5 1:5 1:10
APROVOU					
FORMATO A1 MOD. TCE EDIÇÃO EM ACAD2005 - LIC. Nº 05/25-091452-9F90A				DWG:	CMV-RTA-2016-PE_19_V2.dwg

TCE
www.tce.com.pt